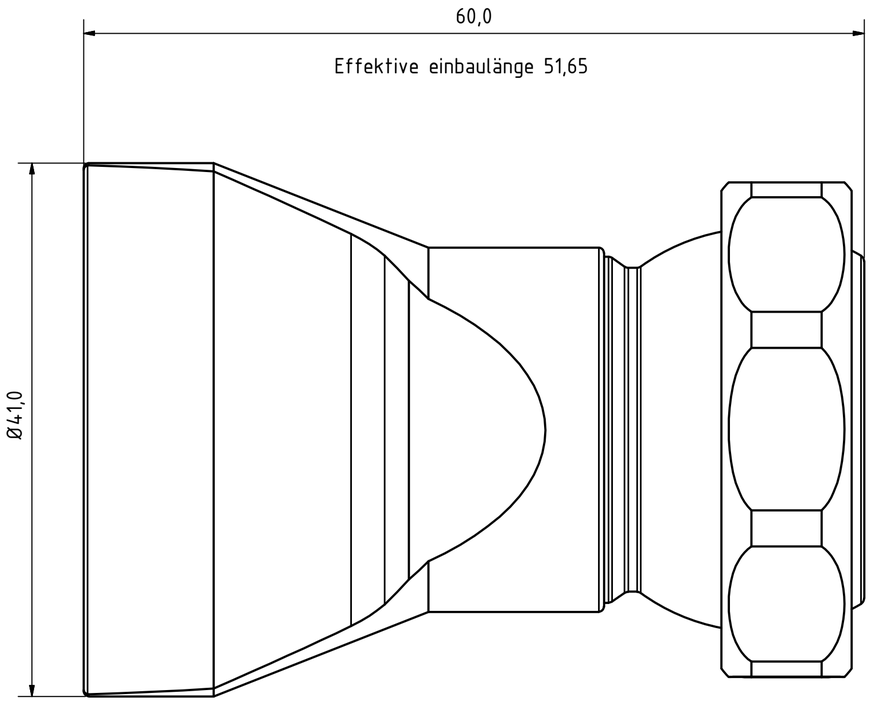

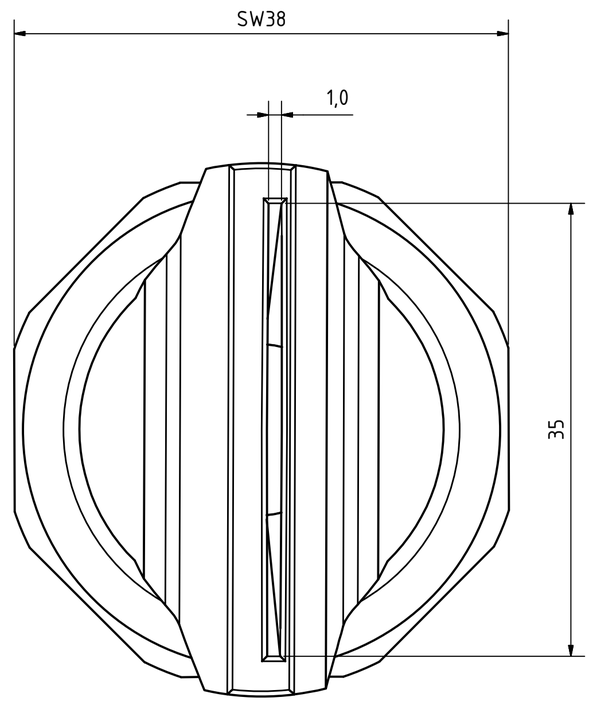

	Datum	Name	
Gezeichnet	07.03.2019	Hirt-Line	Düse
Kontrolliert			
Norm			
			3-DU-SL-50-GS-1.0
			1 / A2

Status	Änderungen	Datum	Name